ЛАДЗАВОД СВЕТОТЕХНИКИ НОВАЛАЙТ

LAD LED R500-3-10M10-6-180K

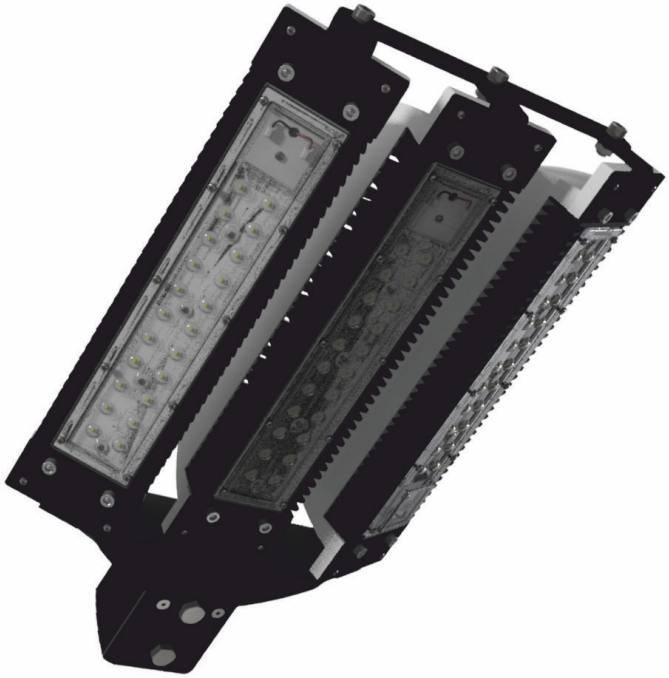

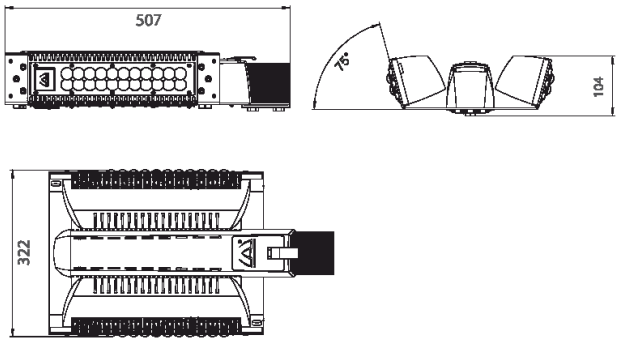

Модель / Артикул	LAD LED R500-3-10M10-6-180K
Световой поток*, Лм	26501
Угол излучения	правый - 10*, средний - 150x70*, левый блок - 10
Энергопотребление, Вт	180
Цветовая температура**, К	5000K
Индекс цветопередачи***	Ra 70
Коэффициент мощности	0.95
Номинальное напряжение питания****, В	AC230
Влаго и пылезащита	IP67
Вид климатического исполнения	УХЛ1
Класс защиты от поражения эл. током	I
Диапазон рабочих температур	-60*C ... +70*C
Тип крепления	Консоль
Габаритные размеры светильника*****, мм	507 x 322 x 107
Гарантийный срок	5 лет

Дорожное освещение

Уличное освещение

Промышленное освещение

Складское освещение

Спортивное освещение

OSRAM CREE LEDs Светодиоды

<1% Пульсации светового потока

EAC Сертификат EAC

*Расчетный световой поток светильника
**Возможно изготовление светильников иной цветовой температуры
***Возможно изготовление светильников с иным индексом цветопередачи
****Более подробную информацию уточняйте у наших менеджеров
*****Габариты светильника могут незначительно отличаться

Документ сгенерирован автоматически. Дата генерации: 24-04-2024